TABELA DE DIMENSÕES (em cm)
BUEIROS TUBULARES

Tipo	Cano		Boca										Berço				Junta			
	Diâmetro	t	A	B	C	D	E	F	G	H	I	J	K	L	M	N	P	Q	R	S	T
SIMPLES	80	10	180	382	20	30	210	40	40	80	120	120	25	120	20	25	5	4	3,5	3	4,5
	100	12	200	451	30	40	235	50	50	100	142	142	35	144	25	31	6	5	4	3,5	5,5
	120	13	240	542	40	50	276	60	60	120	163	163	45	166	30	37	6,5	5,2	4,5	4	6
DUPLO	80	10	280	502	20	30	210	40	40	200	120	120	25	240	20	25	5	4	3,5	3	4,5
	100	12	344	595	30	40	235	50	50	244	142	35	56	288	25	31	6	5	4	3,5	5,5
	120	13	406	708	40	50	276	60	60	286	163	163	45	332	30	37	6,5	5,2	4,5	4	6
TRIPLO	80	10	400	622	20	30	210	40	40	320	120	120	25	360	20	25	5	4	3,5	3	4,5
	100	12	488	739	30	40	215	50	50	388	142	142	35	432	25	31	6	5	4	3,5	5,5
	120	13	572	874	40	50	256	60	60	452	163	163	45	498	30	37	6,5	5,2	4,5	4	6

$$B = H + 2C + 20 + \frac{(E \cdot tg\ 30^{o})}{1,1547} \times 2$$

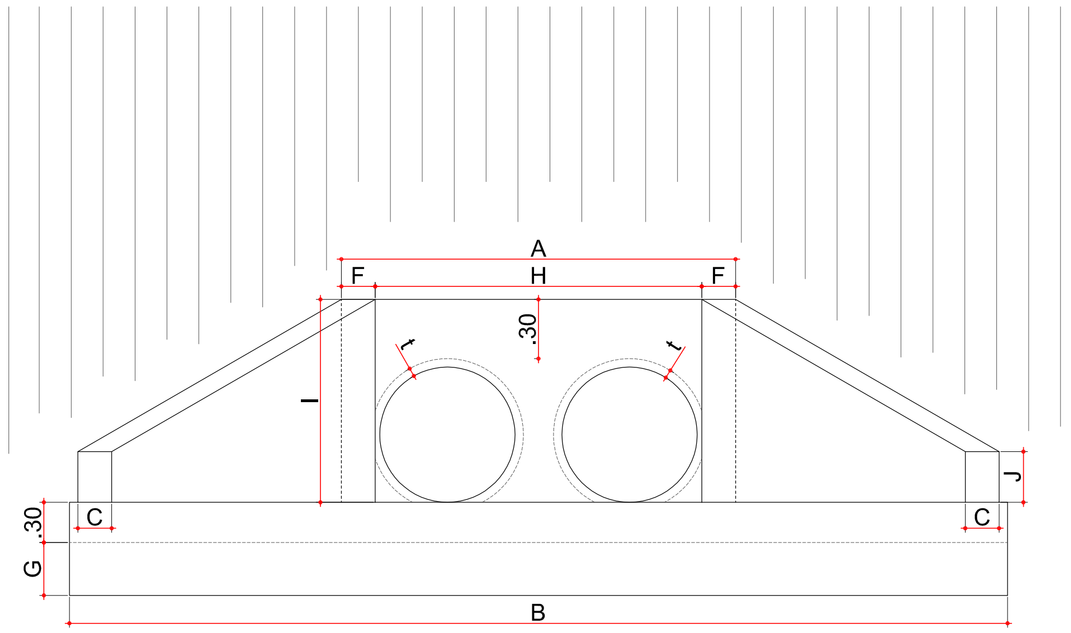

VISTA FRONTAL DA BOCA DE B.S.T.C.
ESCALA: RELATIVA

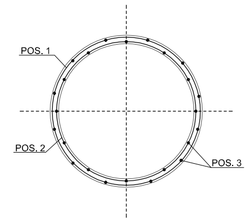

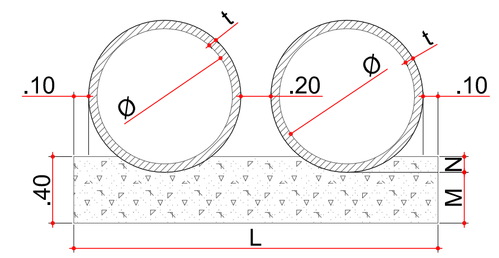

DETALHE DA TUBULAÇÃO
ESCALA: RELATIVA

CONSUMO DE MATERIAL
(POR METRO LINEAR DE BUEIRO INCLUINDO OS DOIS TUBOS)

Bueiro Tipo	Elemento	Concreto	Formas
2 Bocas Ø 800mm	Tubos (2x)	0,56m³/m	
	Boca	5,10m³/m	19,10 m²
	Berço	0,78m³/m	
2 Bocas Ø 1000mm	Tubos (2x)	0,84m³/m	
	Boca	7,40m³/m	27,00 m²
	Berço	1,12m³/m	
2 Bocas Ø 1500mm	Tubos (2x)	1,08m³/m	
	Boca	10,70m³/m	36,00 m²
	Berço	1,56m³/m	

TABELA DE AÇO CA - 24
(POR METRO LINEAR DE BUEIRO INCLUINDO OS DOIS TUBOS)

Bueiro Tipo	Pos.	Ø	Q	Comprimento		Peso	
				Unit.	Total	Unit.	Total
2 Bocas Ø 800mm	1	1/4"	2x13	3,02	78,52	0,249	19,55
	2	1/4"	2x13	2,64	68,64	0,249	17,09
	3	1/4"	2x24	0,56	26,88	0,249	6,69
							Total = 43,33kg/m
2 Bocas Ø 1000mm	1	5/16"	2x11	3,76	82,72	0,390	32,26
	2	5/16"	2x11	3,27	71,94	0,390	28,05
	3	5/16"	2x30	0,96	57,60	0,390	22,46
							Total = 82,77kg/m
2 Bocas Ø 1500mm	1	3/8"	2x9	4,46	80,28	0,559	44,88
	2	3/8"	2x9	3,90	70,20	0,559	39,24
	3	3/8"	2x32	0,96	61,44	0,559	34,49
							Total = 118,61kg/m

OBS: O material para o berço poderá se substituído por uma camada de Rachão de 30cm de espessura e posteriormente uma camada de Brita com 30cm de espessura.

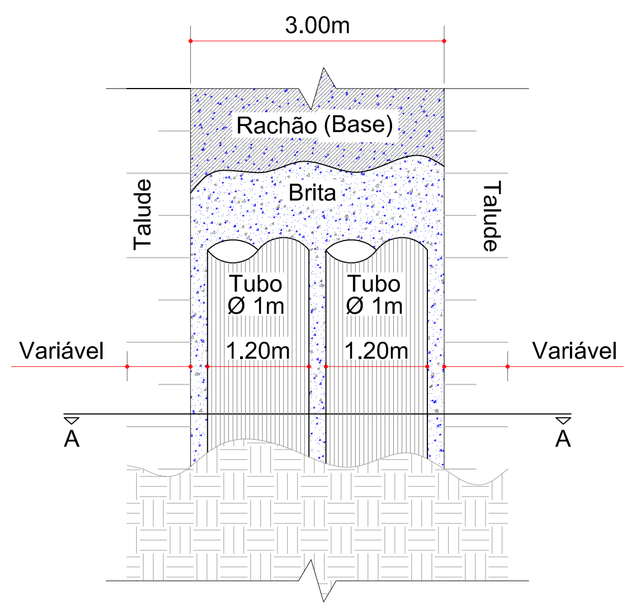

PLANTA DA EXECUÇÃO DA TUBULAÇÃO
ESCALA: 1/50

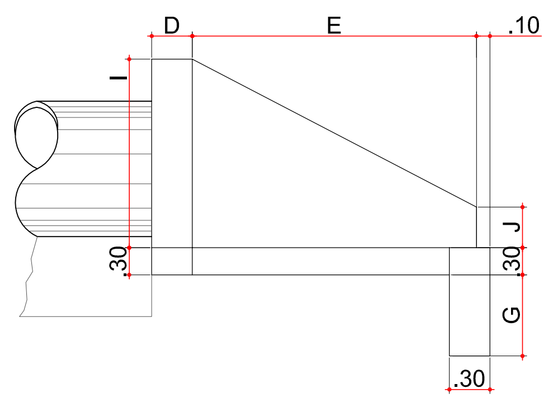

VISTA LATERAL DA BOCA DE B.S.T.C.
ESCALA: RELATIVA

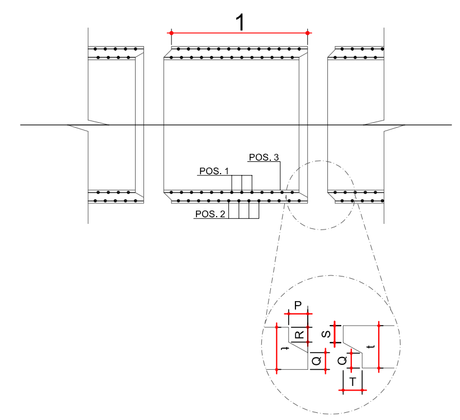

DETALHE DO ENCAIXE DOS TUBOS
ESCALA: RELATIVA

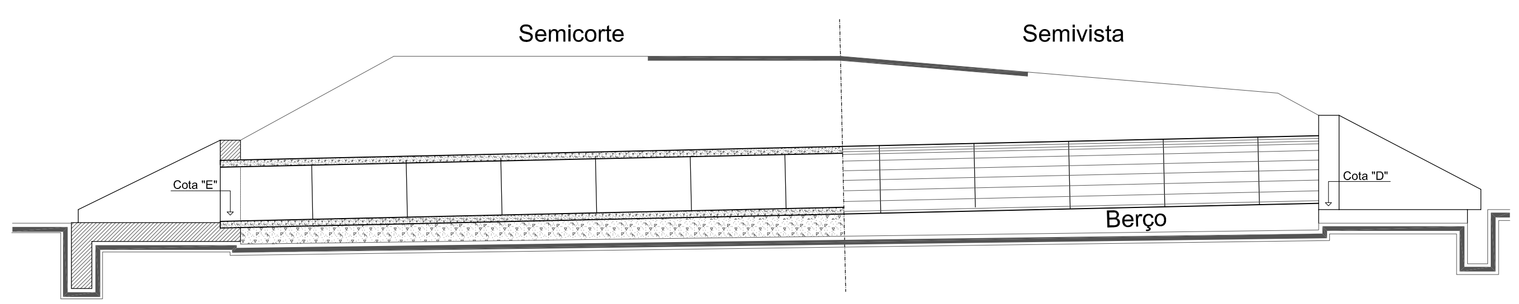

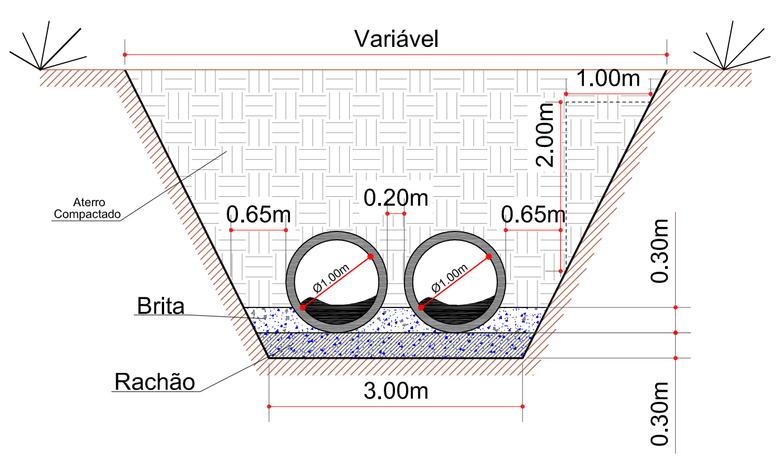

CORTE AA
ESCALA: 1/25

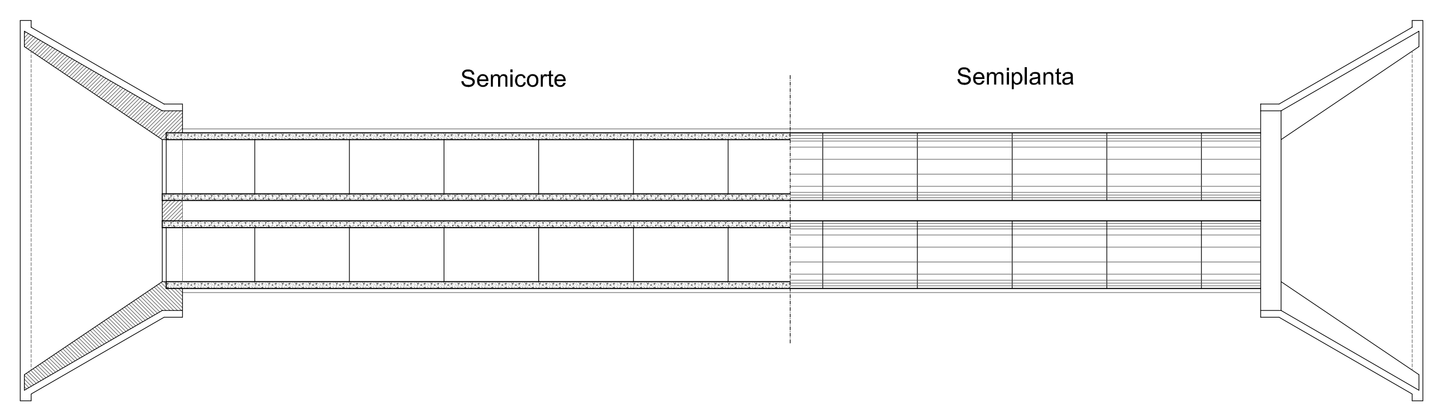

DETALHE DA TUBULAÇÃO
ESCALA: RELATIVA

ammoc
Associação dos Municípios do Meio Oeste Catarinense
Rua Roberto Trompowiski,68 2º andar Tel: 49 3522.2800 Fax: 35220235 www.ammoc.com.br e-mail ammoc@ammoc.com.br - JOAÇABA SC

MUNICÍPIO DE ÁGUA DOCE - SC

Obra: PROJETO RECUPERAÇÃO DA GALERIA DE ÁGUAS FLUVIAIS

Conteúdo: DETALHES DA BOCA DE B.S.T.C.
PLANTA BAIXA DA EXECUÇÃO
DETALHES GERAIS

Referência: PROJETO RECUPERAÇÃO DA GALERIA DE ÁGUAS FLUVIAIS

Local da Obra: FUNDOS GINÁSIO MUNICIPAL DE ESPORTES

Prefeita: NOVELI SGANZERLA

Qualquer alterações consulte os responsáveis técnicos

Assinatura Responsável Técnico

Assinatura da Prefeita

Projeto: DENIR NARCIZO ZULIAN - ENGº CIVIL - CREA/SC 50.805-8
MICHEL ALBERTI - ENGº CIVIL - CREA/SC 80.032-6
ANA JÚLIA UNGERICHT - ENGª CIVIL - CREA/SC 105.295-8

Prancha: DRE. 02/03

Desenho: LUCAS BALESTRIN | Data: AGOSTO / 2013 | Escala(s): INDICADA | Outros: XXXXXXXX